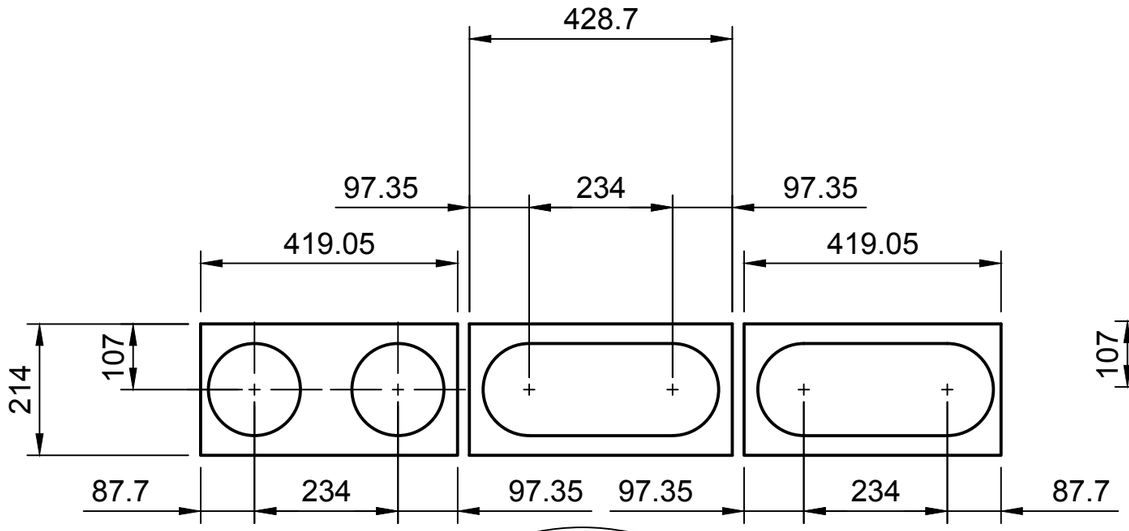
428.7
97.35
234
97.35
419.05
419.05
214
107
87.7
234
97.35
97.35
234
87.7

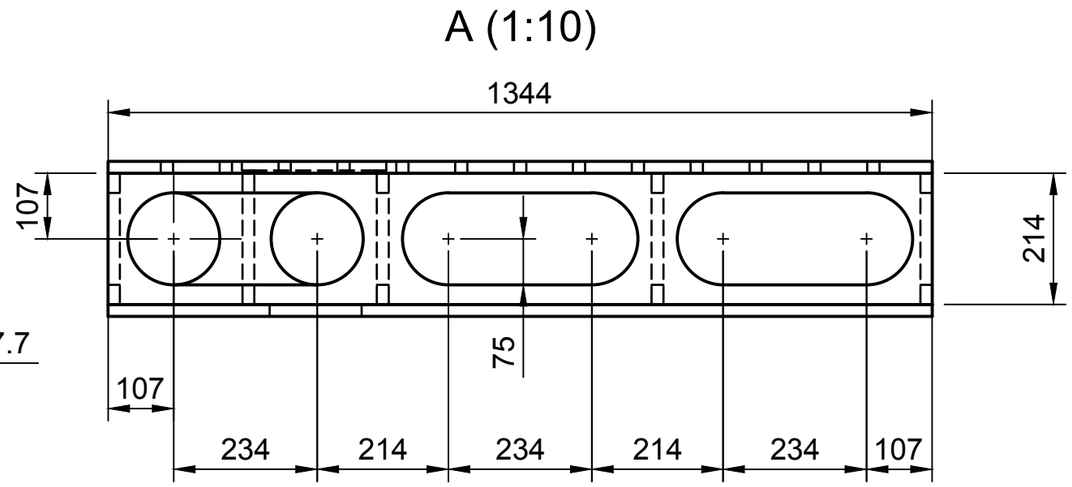
A (1:10)
1344
107
214
75
107
234
214
234
214
234
107

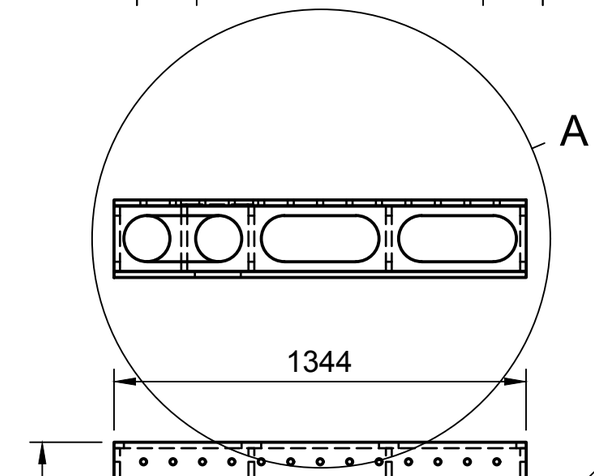
A

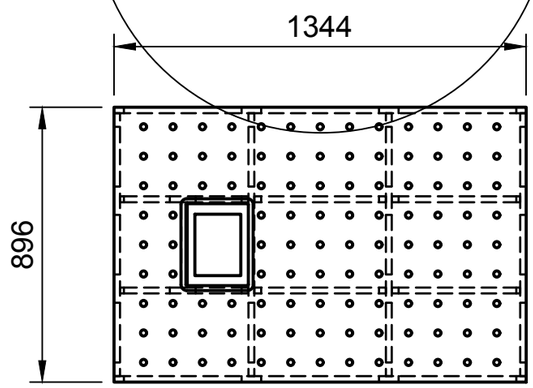
1344
896

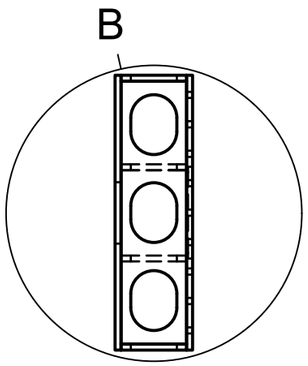
B

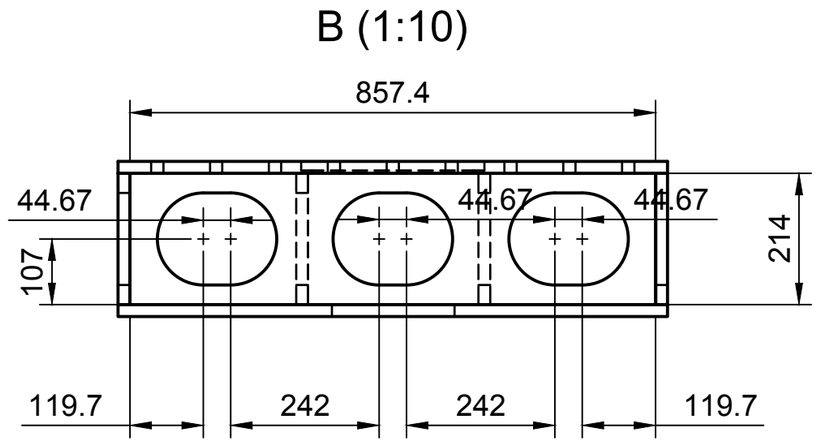
B (1:10)
857.4
44.67
44.67
44.67
107
214
119.7
242
242
119.7

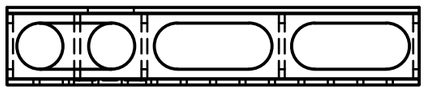

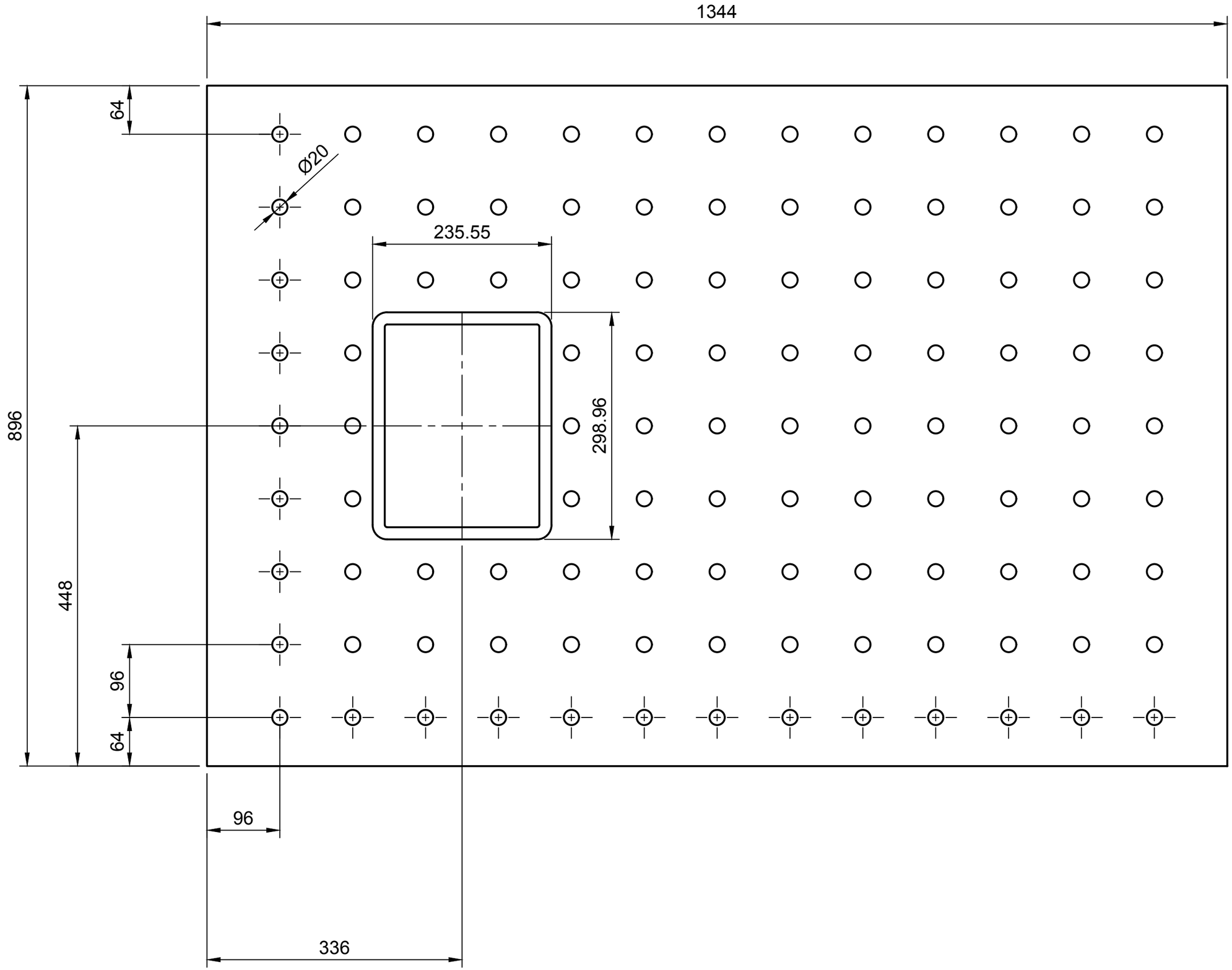
1344
64
Ø20
235.55
298.96
896
448
96
64
96
336